SUPPORT MURAL ORIENTABLE INCLINABLE

Support mural orientable
inclinable 13"-27"
Réf. 013-1101

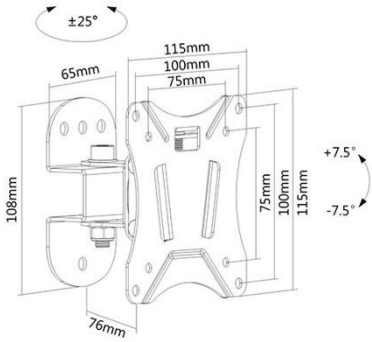

Support mural orientable
inclinable 13"-27"
Réf. 013-1111

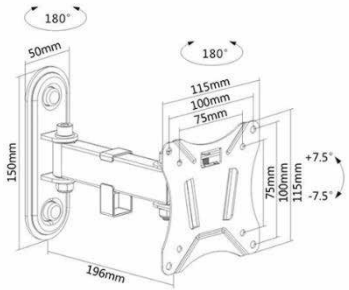

Support mural orientable
inclinable 13"-27"
Réf. 013-1121

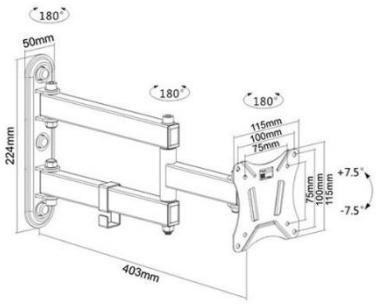

CARACTÉRISTIQUES TECHNIQUES

Référence	013-1101	013-1111	013-1121
Taille écran	13"- 27"		
Compatibilité VESA (mm)	75x75, 100x100		
Poids maxi écran	25 kg		
Distance mur-écran	7.6 cm	Ajustable 7.2 à 19.6 cm	Ajustable 7.2 à 40.3 cm
Inclinaison (haut-bas)	+/-7.5°		
Rotation (gauche-droite)	Ajustable 50°	Ajustable 180°	Ajustable 180°
Pivot (horizontalité)	Non		
Passage des câbles	Non	Oui	Oui
Système antivol	Non		
Couleur	■		
Poids du produit seul (kg)	0,5	1	1,8
Poids avec emballage (kg)	0,7	1,1	2
Dimensions de l'emballage (cm)	14 x 13 x 8	22 x 16 x 8	26 x 23 x 8